仕 様

製品名・型式	低濃度酸素分析計　PS-820-L	
測定方式	隔膜型ガルバニ電池式酸素センサー	
表示方法	4桁LEDデジタル表示 16×4 文字キャラクター LCD 表示	
測定範囲	1 ～ 25%O_2　※酸素濃度表示は、ppm ～%O_2 まで自動で切り替わります。	
繰り返し性	±1%FS（0 ～ 100ppmO_2、0 ～ 1000ppmO_2、0 ～ 1%O_2、0 ～ 10%O_2、O ～ 25%O_2）　※一定温度下での測定	
応答速度（90%応答）	90%応答 65 秒以内	
アナログ出力	レンジ 1：0.0 ～ 99.9ppmO_2　レンジ 4：0.00 ～ 9.99%O_2 レンジ 2：0 ～ 999ppmO_2　レンジ 5：0.0 ～ 25.0%O_2 レンジ 3：0.000 ～ 0.999%O_2	4 ～ 20mA（絶縁式） 0 ～ 1V（非絶縁式）
レンジ識別信号	3a 接点（リレー） 0-1VDC	
制御出力	上／下限2 点無電圧 1c 接点出力、接点容量 AC250V DC30V 5A　　出力条件を設定メニューで選択 ディレータイマー機能付（0 ～ 9 秒まで設定可能）　制御出力範囲：0ppmO_2 ～ 25.0%O_2	
シリアル通信	RS-232C による外部との接続が可能	
校正方法	空気によるスパン校正　中間濃度のガスによる補正機能 N_2 ガスによるゼロ校正	
機能	自己診断機能（校正時に、センサー不安定／校正不良を自動診断してメッセージを表示） 補正係数機能（湿度、気圧による酸素分圧変化を補正） 時定数入力機能（測定値を設定した時間で移動平均化して表示　設定範囲は 0 ～9 秒） 時計機能（外部との接続により、測定値を読み出すときに、年月日時分のデータも同時に出力）	
使用温度範囲	0 ～ 50℃（結露しないこと）	
サンプルガス条件	流量：0.2 ～ 1 L /min.（流量調整弁は外部に設ける必要あり）	
サンプルガス出入口	Rc1/8	
電源	AC100V　50/60Hz　50VA	
外形寸法	パネル面：236(W)×285(H)mm 本体：182(W)×251(D)×271(H)mm（突起物含まず）	
重量	約 6.5kg	

※本製品は開発中のため、仕様および価格を変更する場合がございますので、ご了承ください。（2020 年 9 月現在）

パネルカット図

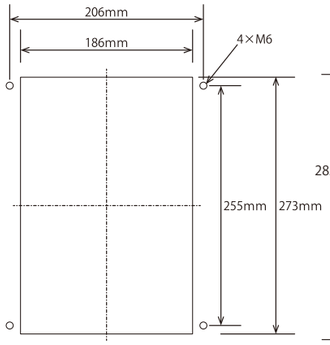

寸 法 図

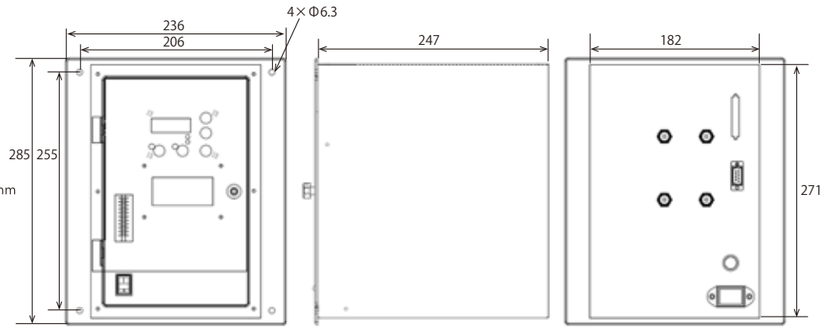

標準付属品

- ワグニット（型式：WA-VRL-C）
- 予備ヒューズ（ミニ 2A）
- AC ケーブル
- 取扱説明書（保証書）

オプション（別売）

- ワグニット（型式：WA-VRL-CH）
（測定ガスに硫化水素が含まれる場合にご使用いただけます。）

oxyeye オキシアイ
「オキシアイ」は弊社酸素計の愛称です。
酸素を測る眼として末永くご愛顧をお願い申し上げます。

IIJIMA 飯島電子工業株式会社

営　業　部　〒443-0011 愛知県蒲郡市豊岡町石田1-1
TEL 0533-67-2827　FAX 0533-69-6814
https://www.iijima-e.co.jp/

J-VAC JVAC-QM0003 ISO9001 認証取得　JAB MS CM540　ISO 9001 認証

取扱店

Printed in Japan 2020.9

oxyeye オキシアイ

低濃度酸素分析計

NEW PS-820-L

ppm、%をこの1台で監視



テスト器貸出無料

IIJIMA 飯島電子工業株式会社

現場力に自信！レスポンス、耐久性抜群の新型センサーを搭載

大気暴露後の高い応答性能と長寿命化を実現

大気に触れることにより内部液へ侵入する酸素の影響を最小限に抑える構造で、高い応答性能を実現します。

酸素センサーの内部液中の酸素（O_2）がカソード（O_2検知極）に回り込むのを防ぐ構造になりました。
カソードでは内部液中の酸素にも反応するため、この反応を抑えるためにカソード周辺台座設計を施し、測定ガスに対する高い応答性を実現しています。

弊社新開発のセンサー構造

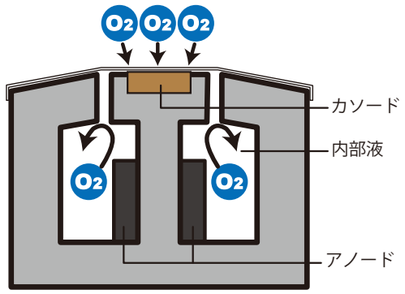

カソード周辺台座により、内部液中の酸素の侵入を防ぎます。
測定ガス中の酸素は素早く反応します。

従来の酸素センサーにありがちだった「大気暴露による著しい劣化」を大幅に改善しました。長期間の大気暴露後でも性能を維持します。

反応部位であるカソード面積を、応答性能を維持できる範囲で最小化。これにより出力を小さくすることで、アノードの消耗も抑えられ、寿命を伸ばすことができます。

カソードサイズ比較
従来比 1/100

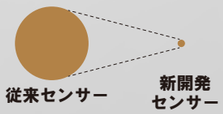

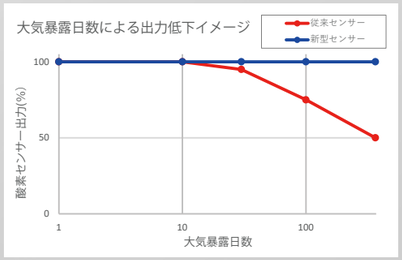

ワグニット®（隔膜型ガルバニ電池式酸素センサー）

「ワグニット」は弊社酸素センサーの登録商標です。



校正不要、すぐに使えるワグニット

ワグニット内にメモリを搭載し、標準ガスの校正値をあらかじめインプットして出荷します。現場で開封したらすぐに使えるため、現場での手間や待ち時間を解消します。

弊社ガルバニ式酸素センサーの特長

- 取り外し可能なワンタッチ交換式
- 水の混入による破損がない
- 可燃性ガスの影響を受けない

※ガスの種類や濃度により測定値に影響を受ける場合がありますので、あらかじめご相談ください。

ワンタッチ交換式



CO_2を含む雰囲気下でも長期間の測定が可能

弊社従来センサーは、大気などの高濃度酸素下にさらされることによりCO_2耐性は急激に劣化していましたが、新型センサーでは、高濃度酸性電解液を採用したことにより、長期間の高濃度酸素暴露後でも、CO_2耐性が大幅に向上しました。
原理的には酸性電解液では一時的に測定精度や耐久性が犠牲になりがちですが、新型センサーではカソード上に発生する副生成物を速やかに拡散する構造を採用したことにより、それを解決しています。

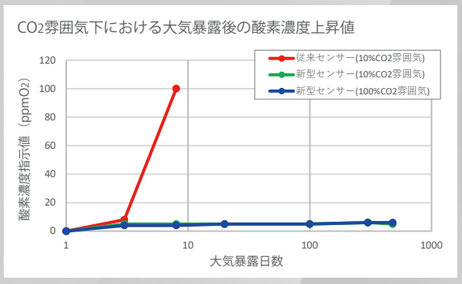

硫化水素対応センサーもラインアップ（オプション・別売）

廃棄物などの反応工程で発生する硫化水素（H_2S）への耐性を高めた酸素センサーも用意しています。（オプション・別売）
バイオ燃料製造プラント、廃棄物燃焼ガスの測定にご使用いただけます。

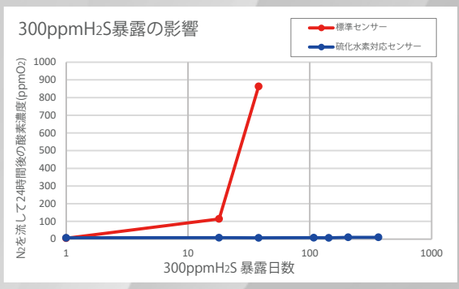

センサーメンテナンス契約サービス

※事前のご登録が必要です。（オプション・別売）

ワグニット交換推奨時期に、弊社から定期的にワグニットをお届けするサービスです。毎回ご購入の手間がなく、センサー性能を最適に保ちながら酸素分析計をご使用いただけます。

ポータブル仕様も可能（オプション・別売）



標準の設置型に加え、吸引ポンプを内蔵したポータブル仕様もラインアップ。

持ち運ぶことで、1台で複数箇所の設備の管理が可能になります。

主な用途

- 連続焼鈍炉、表面処理炉の雰囲気測定
- 各種水素炉内の雰囲気測定
- ガス発生装置の精度測定
- グローブボックス内の雰囲気測定
- バイオ燃料製造プラントの雰囲気測定　　など

ガス分析計盤の製作も可能

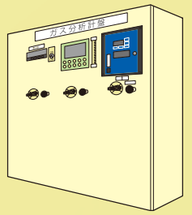

盤の設計・製作も承ります。
弊社までお問い合わせください。