DOコントローラー

溶存酸素（DO）の連続監視・制御に

蛍光式を新たにラインナップ！

低濃度の応答が早くボイラー給水などの流通測定に最適な**ガルバニ式**
流速や妨害物質に影響されにくく排水などの投込測定に最適な**蛍光式**
測定環境に合わせてセンサーをお選びいただけます



ガルバニ電池式センサー　MC-8W-S

- 低濃度域での応答が早い、ゼロ点の再現性や安定性に優れたガルバニ電池式センサー
- ワンタッチ交換式の酸素センサー（ワグニット）で、簡単メンテナンス＆低コスト



WAGNIT® は弊社酸素センサーの登録商標です。

WAGNIT® ワグニット

40年以上の実績を持つワグニットは、比較的汚れに強く劣化したときのメンテナンス作業もほとんど不要です。新しいワグニットをワンタッチ交換するだけで、お買い上げ時の性能を長期間保ちます。





新しい測定技術を新たに搭載！

蛍光式センサー　MC-8W-P

- 流速の影響を受けにくい蛍光式DOセンサー
  流速が変動しやすい排水処理施設などでも指示値が安定しやすく、安心して監視が可能
- 硫化水素等の妨害物質からの影響を受けにくく、安定した測定が可能

テスト器貸出無料

IIJIMA 飯島電子工業株式会社

測定イメージ

流　通　型

用途
・ボイラー給水のDO監視　・脱酸素水製造装置のDO監視
・食品/飲料用脱酸素水のDO測定　・半導体用洗浄水のDO測定 等

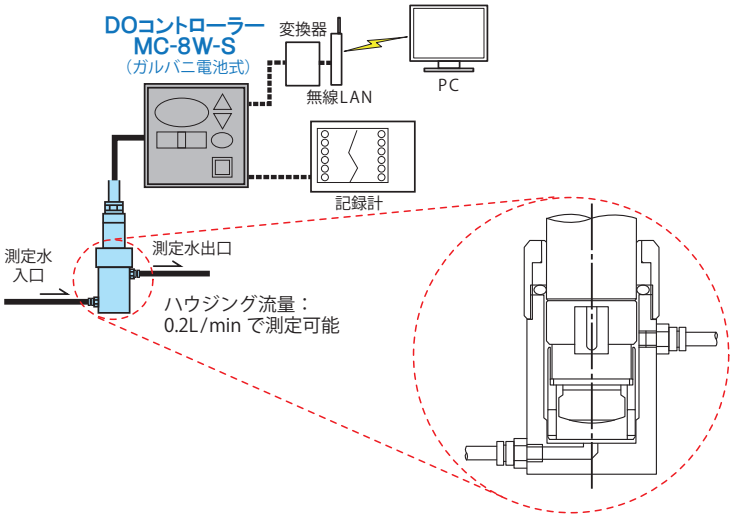

投　込　型

用途
・排水処理施設（ばっ気槽）のDO監視（好気/嫌気槽、脱窒槽、硝化槽）
・養殖池（海域）のDO監視
・河川の水質汚染監視 等

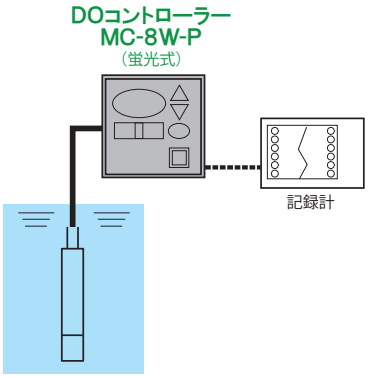

※無線LAN、変換器、PC、記録計は別売です。

仕　様

製品名・型式	DOコントローラー　MC-8W-S	DOコントローラー　MC-8W-P
測定方式	隔膜型ガルバニ電池式	光学式（蛍光式）（JIS K0102:2016）
表示方法	LEDデジタル表示	
測定範囲	①0.000～0.999mg/L ②1.00～20.00mg/L（～19℃の場合*1） オートレンジ切替	0.00～20.00mg/L
精度	計器精度（本体指示部のみ） ①±0.003mg/L（一定温度）　②±0.03mg/L（一定温度）	直線性　0.00 ～ 8.00mg/L：±0.1mg/L（一定温度） 8.01～20.00mg/L：±0.2mg/L（一定温度）
応答速度（90%応答）	15 秒以内（20℃）	45秒以内（20℃）
アナログ出力	DC4-20mA*2（最大負荷抵抗 400Ω） レンジ選択［0～20mg/L、0～10mg/L、0～1mg/L、0～0.1mg/L］	
シリアル通信	RS-232Cにより外部との接続可能（無線[オプション]との同時使用不可）	ー
制御出力	上／下限2点無電圧a接点出力、接点容量 AC250V 2A　　7種類の制御条件よりパネルキーで選択 ハンチングをやわらげるディレータイマー機能付（0～9秒まで設定可能）	
制御出力設定範囲	0.00～20.00mg/L	
校正方法	空気によるワンタッチ校正　補正係数の設定で飽和水校正も可能	ワンタッチ校正
自己診断機能	校正時に、センサー寿命／不安定／校正不良を自動診断してメッセージを表示	校正時に、不安定／校正不良を自動診断してメッセージを表示 測定時に、動作不良を自動診断してメッセージを表示
補正係数機能	塩化物イオン、測定水流速などを補正	塩化物イオンなどを補正
時定数機能	測定値を設定した時間で平均化して表示（設定範囲は0.2～10.0秒）	測定値を設定した時間で平均化して表示（設定範囲は1.0～10.0秒）
時計機能	外部との接続により測定値を読み出すときに年月日時分のデータも同時に出力	ー
使用温度範囲	酸素センサーおよびプローブ：0～35℃　自動温度補正	センサーキャップおよびプローブ：0～50℃　自動温度補正
	DOコントローラー本体：−5～50℃（結露しないこと）	
ケーブル長	標準 5m	標準 10m
電源	定格電圧 AC100～240V　50/60Hz　20VA	
本体寸法・重量	96(W)×208(D)×96(H)mm　約1.5kg	
プローブ寸法	約Φ28×125mm 流通型ハウジング：約Φ42×77mm（突起部分除く）	約Φ50×203mm （内ねじ：1-1/4 - 11-1/2 NPTめねじ）

*1 20℃以上の場合、20℃で ～19.7mg/L、35℃で ～9.9mg/Lが測定範囲上限のめやすとなります。　*2 弊社出荷時 DC0-1V、1-5Vの選択が可能です。

標準価格（税抜）

434,300 円～

製品のタイプにより金額が異なるため、
お打合せが必要です。

構 成 品

MC-8W-S（流通型）	MC-8W-P（投込型）
・本体標準付属品（予備ヒューズ、取付金具、校正キャップ、亜硫酸ナトリウム、取扱説明書［保証書］） ・酸素センサー「ワグニット」（型式：WA-SWM） ・プローブ（型式：PB-DAF） ・ハウジング（型式：HG） ・AC ケーブル（型式：AK-4-3）	・本体標準付属品（予備ヒューズ、取付金具、亜硫酸ナトリウム、取扱説明書［保証書］） ・プローブ（型式：PB-DAP）（センサーキャップ、ノーズコーン、校正容器、ダストキャップ付） ・AC ケーブル（型式：AK-4-3） ・プローブ固定アタッチメント（型式：PB-HD）

oxyeye オキシアイ
「オキシアイ」は弊社酸素計の愛称です。
酸素を測る眼として末永くご愛顧をお願い申し上げます。

製品改良により、予告なく仕様および価格を変更する場合がありますので、ご了承ください。
（2023 年8月現在）

IIJIMA 飯島電子工業株式会社
営　業　部　〒443-0011 愛知県蒲郡市豊岡町石田1-1
TEL 0533-67-2827　FAX 0533-69-6814
https://www.iijima-e.co.jp/

J-VAC JVAC-QM0693 ISO9001 認証取得
JAB MS CM040
ISO 9001 認証

取扱店

Printed in Japan 2023.8